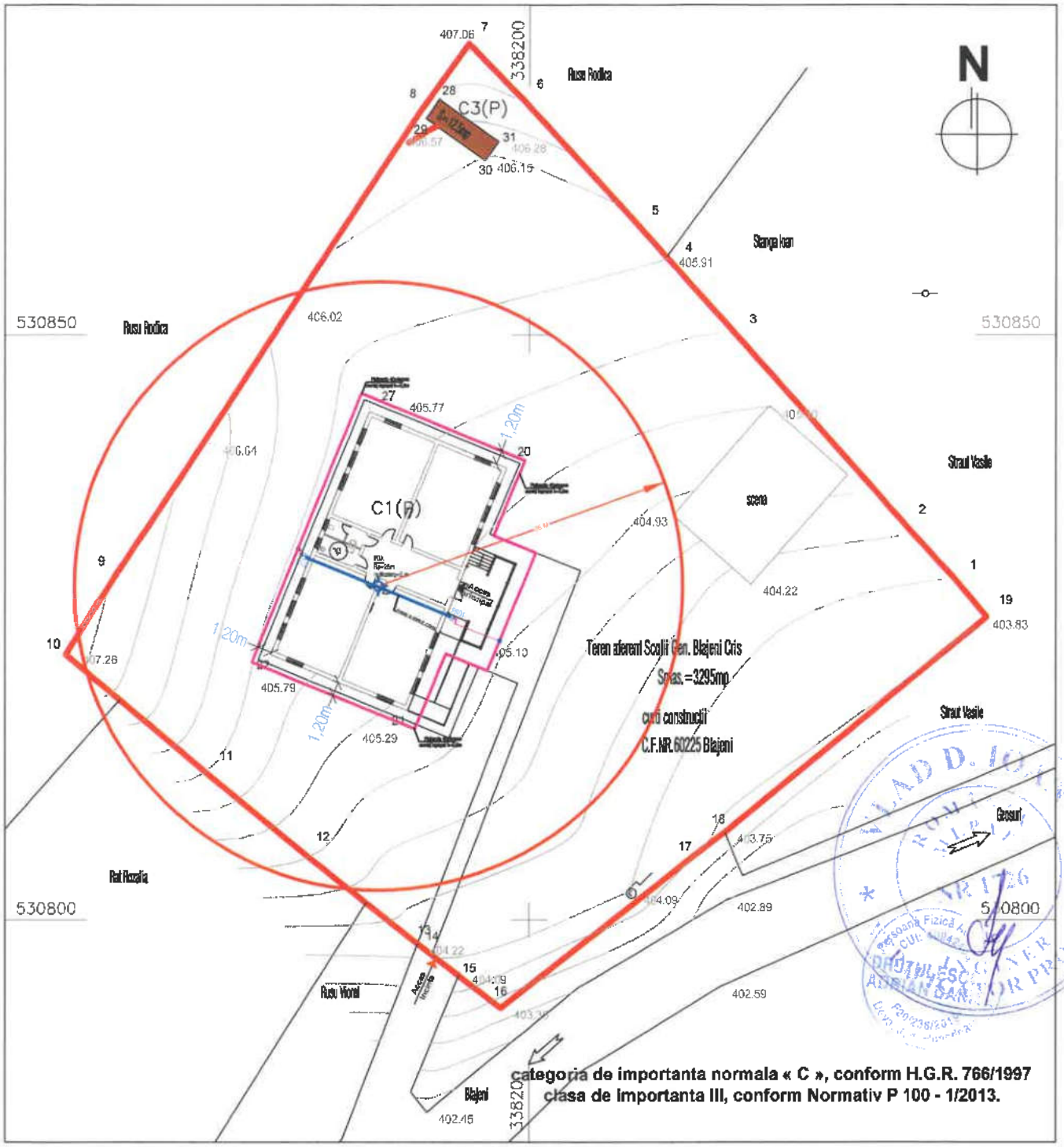

LEGENDA :

	PLATBANDA OTEL CU DIMENSIUNEA DE 40x4 mm
	CONDUCTOR DE COBORARE EXECUTAT DIN CONDUCTOR ROTUND OTEL ZINCAT Ø10 mm FIXAT PRIN CLEME SPECIALE PE SUPORTI ELECTROIZOLANTI

NOTA:

De la varful PDA Prevectron pana la baza catargului sunt montate doua coborari OL-ZN Ø10 mm pe catarg, de unde se ramifica in alte doua coborari spre cele patru piese de separatie.

Verificator/Expert	Nume	Semnatura	Cerinta	Referat/Expertiza nr.	Data
	Ing Vlad i		re	T361/ 28 01 2026	

Proiectant general:
SC PADPONT DESIGN SRL, Simeria
str. Cuza Voda, nr.3,
CUI: 33080367, J20/379/2014

Padpont Design

Proiectant de specialitate: DAD pfa
DRUTULESCU ADRIAN DANIEL PFA
Deva, Aleea Armatei, bl.3, sc.3, ap.52
C.U.I. 36143427 F21/2314/2016
Tel. 0769996637

Titlu proiect:
ÎNFIINȚARE CENTRU PENTRU PĂSTRAREA TRADIȚIILOR ȘI A MEȘTEȘUGURILOR, COMUNA BLĂJENI, JUD. HUNEDOARA

Faza: P.T.h

Specificatie	Nume	Semnatura	Scara: 1:500
Sef Proiect	ing.Szakacs Razvan		
Proiectat	ing. Drutulescu Daniel		Data: 01.2018
Desenat	ing. Drutulescu Daniel		

Beneficiar:
COMUNA BLĂJENI, JUD. HUNEDOARA

Nr. proiect 51/2017

Titlu plansa: **INSTALATII ELECTRICE PLAN DE SITUATIE PARATRANSET ȘI PRIZA DE PAMANT**

IE.00

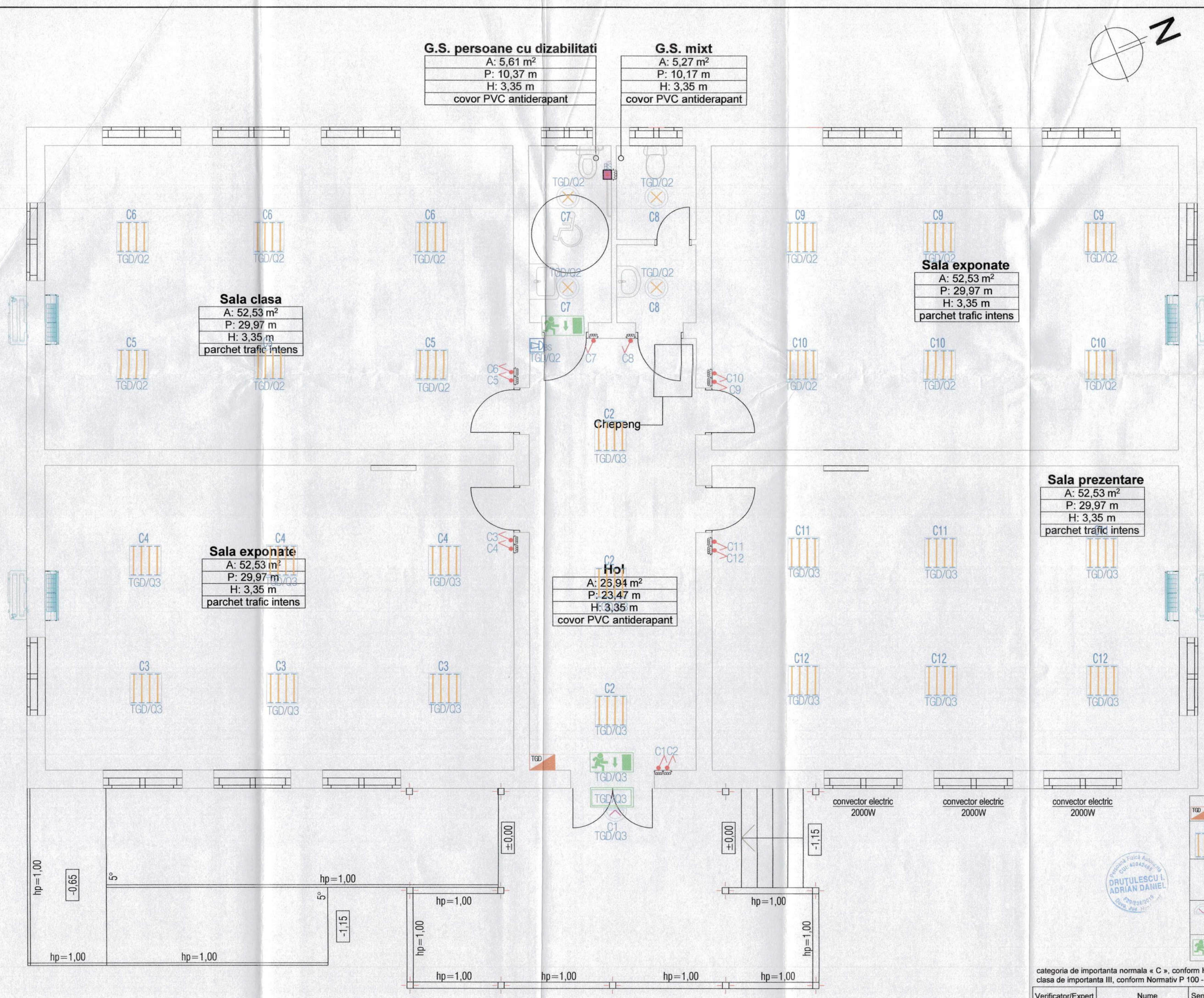

Intrerupator montat ingropat 230V, 10A, IP20

Intrerupator cap scara montat ingropat 230V, 10A, IP20

Intrerupator cu revenire pentru actionarea soneriei, 10A,

Sonerie 230V, 10A,

LEGENDA

TGD Tablou general de distributie

C1 Corp iluminat tip fluorescent, 4x18W, IP20,

Cx CORPURI DE ILUMINAT FLUORESCENTE MONTATE INCASTRAT IN TAVAN FALS ECHIPATE CU BALAST ELECTRONIC,TUB FLUORESCENT 2xTC/24W DISPLAY DE PROTECTIE DIN STICLA TRANSPARENTA

Corp iluminat tip aplica perete, 2x60W, IP65

CORPURI ILUMINAT DE SIGURANTA ECHIPAT CU KIT EMERGENTA 1H 1X8W

categoria de importanta normala « C », conform H.G.R. 766/1997
clasa de importanta III, conform Normativ P 100 - 1/2013.

Verificator/Expert	Nume	Semnatura	Cerinta	Referat/Expertiza nr.	Data
	ig. Vlad I			8361/28.01.2018	

Proiectant general:
SC PADPONT DESIGN SRL, Simeria
str. Cuza Voda, nr.3,
CUI: 33080367, J20/379/2014

Proiectant de specialitate: DAD pfa

Titlu proiect:
ÎNFIINȚARE CENTRU PENTRU PĂSTRAREA TRADIȚIILOR ȘI A MEȘTEȘUGURILOR, COMUNA BLĂJENI, JUD. HUNEDOARA

Faza: P.T.h

Specificatie	Nume	Semnatura	Scara: 1:50
Sef Proiect	ing.Szakacs Razvan		
Proiectat	ing. Drutulescu Daniel		Data: 01.2018
Desenat	ing. Drutulescu Daniel		

Beneficiar: COMUNA BLĂJENI, JUD. HUNEDOARA

Nr. proiect 51/2017

Titlu plansa: **INSTALATII ELECTRICE PLAN PARTER ILUMINAT**

IE.01

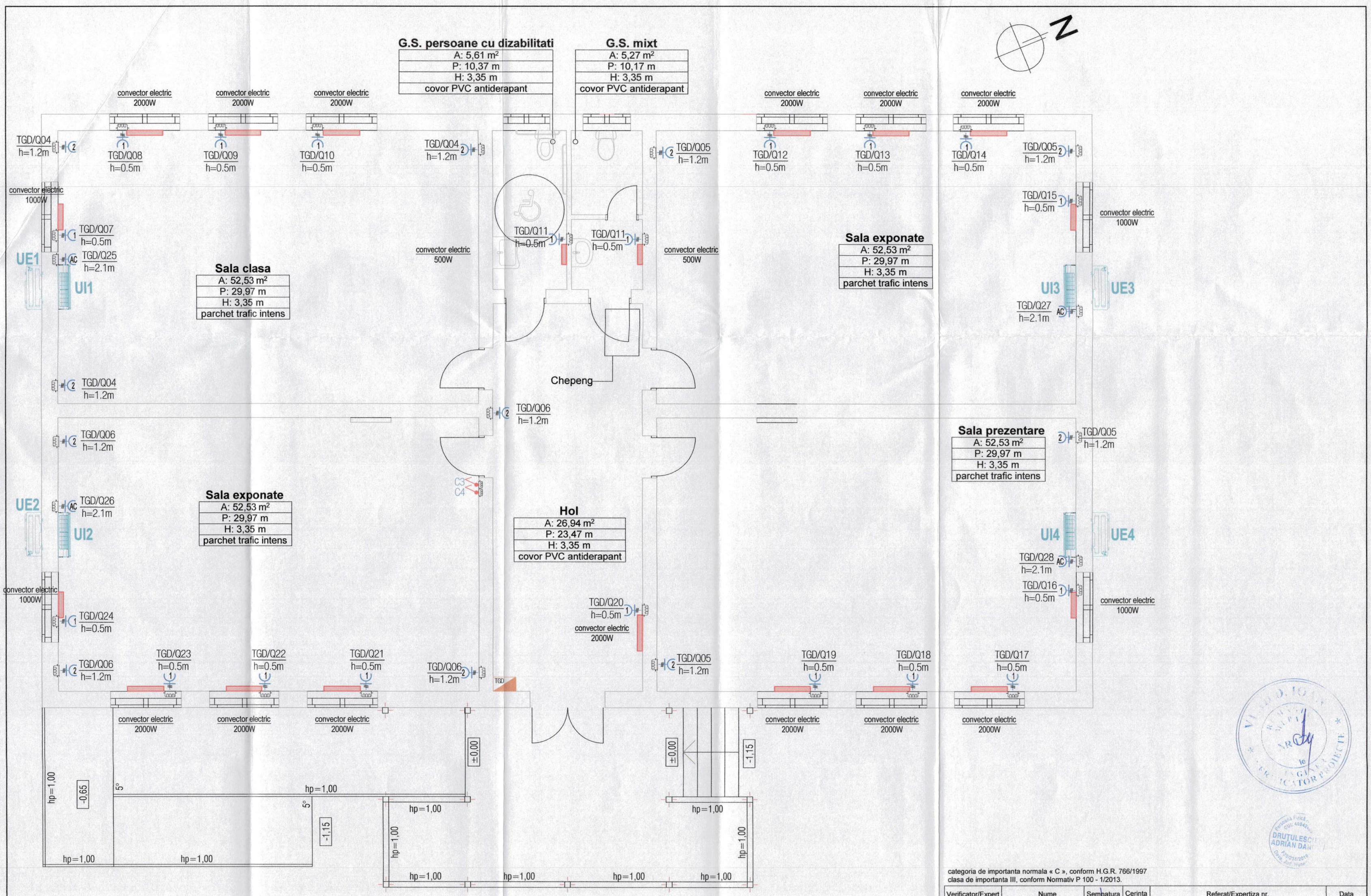

LEGENDA

TGD	Tablou general de distributie
	Priza dubla cu contact de protectie, 230V, 16A, IP20
	Priza simpla cu contact de protectie, 230V, 16A IP20
	Priza simpla cu contact de protectie, 230V, 16A IP20 prevazuta pentru aer conditionat

categoria de importanta normala « C », conform H.G.R. 766/1997
clasa de importanta III, conform Normativ P 100 - 1/2013.

Verificator/Expert	Nume	Semnatura	Cerinta	Referat/Expertiza nr.	Data
	Vlad I		Ie	T301/ 20.01.2018	

Proiectant general:
SC PADPONT DESIGN SRL, Simeria
str. Cuza Voda, nr.3,
CUI: 33080367, J20/379/2014

Proiectant de specialitate: DAD pfa

Titlu proiect: ÎNFIINȚARE CENTRU PENTRU PĂSTRAREA TRADIȚIILOR ȘI A MEȘTEȘUGURILOR, COMUNA BLĂJENI, JUD. HUNEDOARA

Faza: P.T.h

Specificatie	Nume	Semnatura	Scara: 1:50
Sef Proiect	ing.Szakacs Razvan		
Proiectat	ing. Drutulescu Daniel		Data: 01.2018
Desenat	ing. Drutulescu Daniel		

Beneficiar: COMUNA BLĂJENI, JUD. HUNEDOARA

Nr. proiect 51/2017

Titlu plansa: **INSTALATII ELECTRICE PLAN PARTER PRIZE**

IE.02

01	02	03	04	05	06	07	08	09	10

SCHEMA PRINCIPIALA DE DISTRIBUTIE

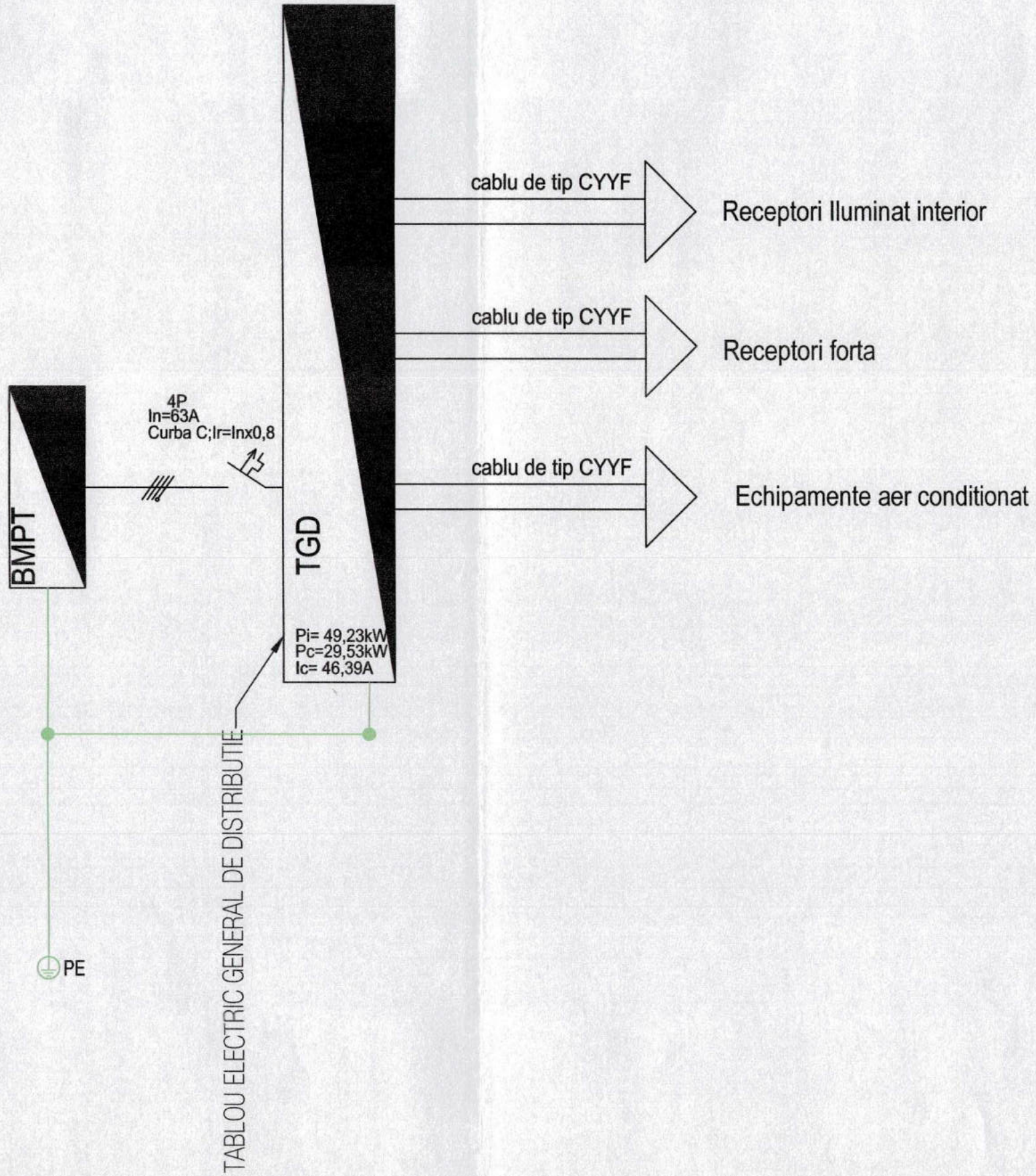

Verificator/Expert	Nume	Semnatura	Cerinta	Referat/Expertiza nr.	Data
	ing. Vlad I.		RE	F301/28.01.2018	

Proiectant general:
SC PADPONT DESIGN SRL, Simeria
str. Cuza Voda, nr.3,
CUI: 33080367, J20/379/2014

Proiectant de specialitate: DAD pfa

Titlu proiect:
ÎNFIINȚARE CENTRU PENTRU PĂSTRAREA TRADIȚIILOR ȘI A MEȘTEȘUGURILOR, COMUNA BLĂJENI, JUD. HUNEDOARA

Faza: P.T.h

Specificatie	Nume	Semnatura	Scara: 1:%
Sef Proiect	ing.Szakacs Razvan		
Proiectat	ing. Drutulescu Daniel		Data: 01.2018
Desenat	ing. Drutulescu Daniel		

Beneficiar: COMUNA BLĂJENI, JUD. HUNEDOARA

Nr. proiect 51/2017

Titlu plansa: **INSTALATII ELECTRICE**
SCHEMA ELECTRICA PRINCIPALA DE DISTRIBUTIE

IE.03

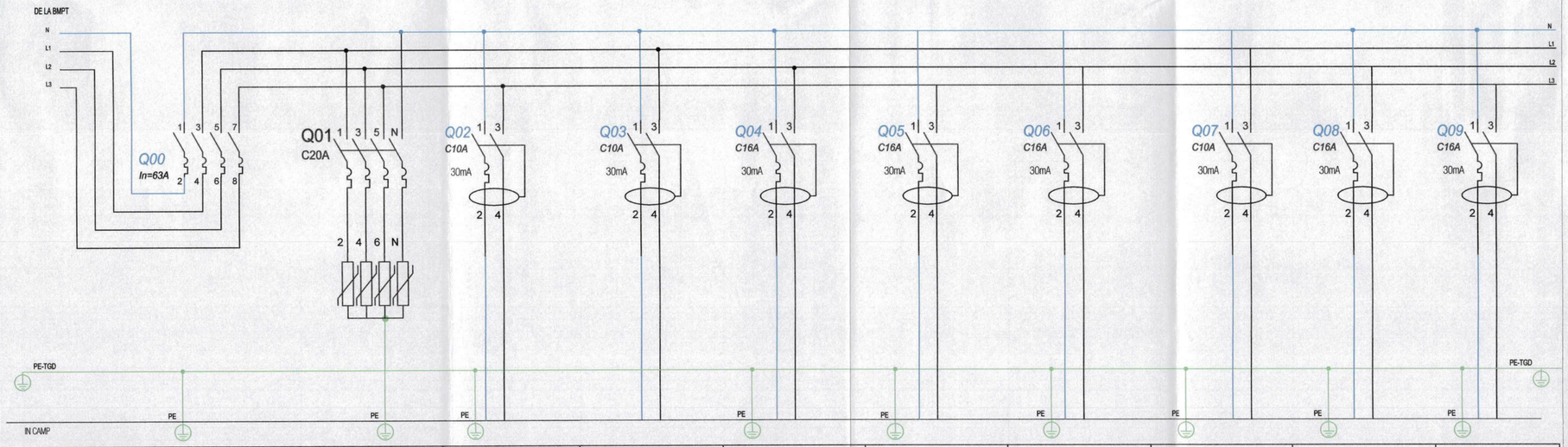

NUMAR CIRCUIT	0	1	2	3	4	5	6	7	8	9
DENUMIRE CIRCUIT	ALIMENTARE TGD	DESCARCATOR TIP 2 , 20 kA 8/20 µs	CIRCUIT 1 ILUMINAT	CIRCUIT 2 ILUMINAT SI ILUMINAT SIGURANTA	CIRCUIT PRIZE SALA CLASA	CIRCUIT PRIZE SALA EXPONATE SI PREZENTARE	CIRCUIT PRIZE SALA PREZENTARE SI HOL	CIRCUIT PRIZA CONVECTOR 1 SALA CLASA	CIRCUIT PRIZA CONVECTOR 2 SALA CLASA	CIRCUIT PRIZA CONVECTOR 3 SALA CLASA
NUMAR RECEPTOARE	TE		16LL	15LL	3LP	4LP	4LP	1LP	1LP	1LP
PUTERE INSTALATA (kW)	49,232		1,152	1,080	2,00	2,00	2,00	1,00	2,00	2,00
PUTERE UTILA (kW)	29,539		1,152	1,080	1,80	1,80	1,80	1,00	1,80	1,80
CURENT NOMINAL CERUT (A)	46,39		5,45	5,11	10,10	10,10	10,10	4,73	10,10	10,10
TIP CABLU	CYABY 5X16mmp	Myf 16mmp	CYYf 3X1.5mmp	CYYf 3X1.5mmp	CYYf 3X2.5mmp	CYYf 3X2.5mmp	CYYf 3X2.5mmp	CYYf 3X2.5mmp	CYYf 3X2.5mmp	CYYf 3X2.5mmp

NOTA: Tabloul va fi echipat cu buzunar pentru scheme monofilare
Carcasa tabloului va fi metalica,cu grad de protectie IP 40, montat pe perete
Schema MULTIFILARA va fi redesenata de executantul de tablouri in cooncordanta
cu aranjamentul aparatajului in tablou.

Verificator/Expert	Nume	Semnatura	Cerinta	Referat/Expertiza nr.	Data
	Ly Vlad I		IE	15011/2801 Co Lo	

Proiectant general:
SC PADPONT DESIGN SRL, Simeria
str. Cuza Voda, nr.3,
CUI: 33080367, J20/379/2014

Proiectant de specialitate: DAD pfa

Titlu proiect:
ÎNFIINȚARE CENTRU PENTRU PĂSTRAREA TRADIȚIILOR ȘI A MEȘTEȘUGURILOR, COMUNA BLĂJENI, JUD. HUNEDOARA

Faza: P.T.h

Specificatie	Nume	Semnatura	Scara: 1:%
Sef Proiect	ing.Szakacs Razvan		
Proiectat	ing. Drutulescu Daniel		Data: 01.2018
Desenat	ing. Drutulescu Daniel		

Beneficiar: COMUNA BLĂJENI, JUD. HUNEDOARA

Nr. proiect 51/2017

Titlu plansa: **INSTALATII ELECTRICE SCHEMA MONOFILARA TGD**

IE.04.1

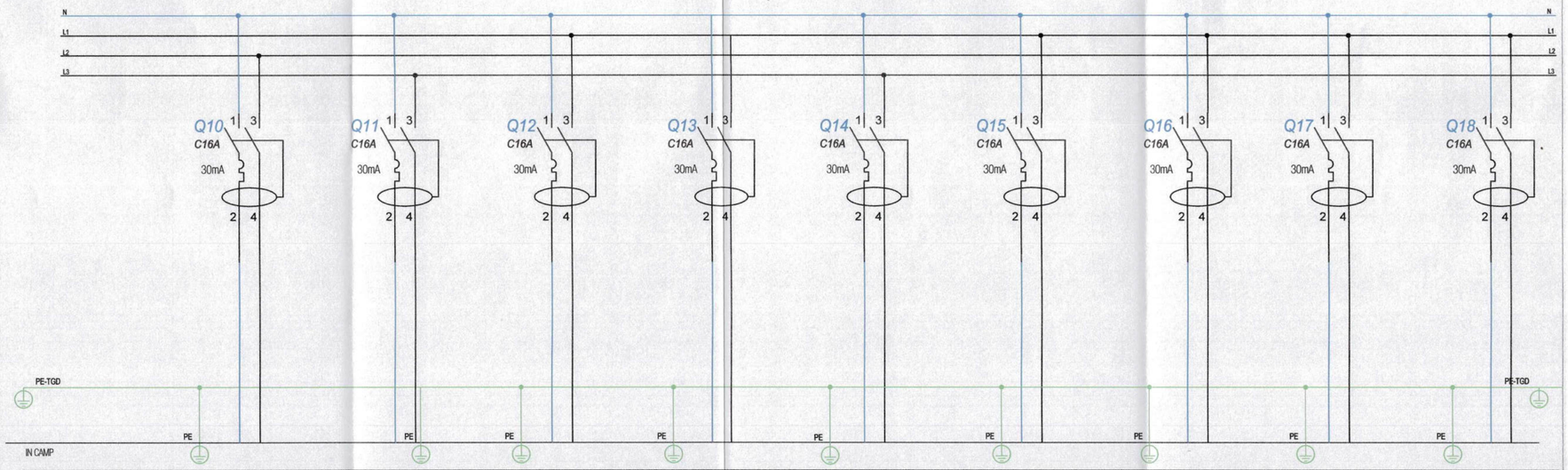

NUMAR CIRCUIT	10	11	12	13	14	15	16	17	18
DENUMIRE CIRCUIT	CIRCUIT PRIZA CONVECTOR 4 SALA CLASA	CIRCUIT PRIZA CONVECTOR GS+GSH	CIRCUIT PRIZA CONVECTOR 1 SALA EXPONATE	CIRCUIT PRIZA CONVECTOR 2 SALA EXPONATE	CIRCUIT PRIZA CONVECTOR 3 SALA EXPONATE	CIRCUIT PRIZA CONVECTOR 4 SALA EXPONATE	CIRCUIT PRIZA CONVECTOR 1 SALA PREZENTARE	CIRCUIT PRIZA CONVECTOR 2 SALA PREZENTARE	CIRCUIT PRIZA CONVECTOR 3 SALA PREZENTARE
NUMAR RECEPTOARE	1LP	1LP	1LP	1LP	1LP	1LP	1LP	1LP	1LP
PUTERE INSTALATA (kW)	2,00	1,00	2,00	2,00	2,00	1,00	1,00	2,00	2,00
PUTERE UTILA (kW)	1,80	1,00	1,80	1,80	1,80	1,00	1,00	1,80	1,80
CURENT NOMINAL CERUT (A)	10,10	4,73	10,10	10,10	10,10	4,73	4,73	10,10	10,10
TIP CABLU	CYYf 3X2.5mmp	CYYf 3X2.5mmp	CYYf 3X2.5mmp	CYYf 3X2.5mmp	CYYf 3X2.5mmp	CYYf 3X2.5mmp	CYYf 3X2.5mmp	CYYf 3X2.5mmp	CYYf 3X2.5mmp

Verificator/Expert	Nume	Semnatura	Cerinta	Referat/Expertiza nr.	Data
	H. Vlad I.		10	T561/28.01.2020	

Proiectant general:
SC PADPONT DESIGN SRL, Simeria
str. Cuza Voda, nr.3,
CUI: 33080367, J20/379/2014

Proiectant de specialitate: DAD pfa

Titlu proiect: ÎNFIINȚARE CENTRU PENTRU PĂSTRAREA TRADIȚIILOR ȘI A MEȘTEȘUGURILOR, COMUNA BLĂJENI, JUD. HUNEDOARA

Faza: P.T.h

Specificatie	Nume	Semnatura	Scara: 1:%
Sef Proiect	ing.Szakacs Razvan		
Proiectat	ing. Drutulescu Daniel		Data: 01.2018
Desenat	ing. Drutulescu Daniel		

Beneficiar: COMUNA BLĂJENI, JUD. HUNEDOARA

Nr. proiect 51/2017

Titlu plansa: **INSTALATII ELECTRICE SCHEMA MONOFILARA TGD**

IE.04.2

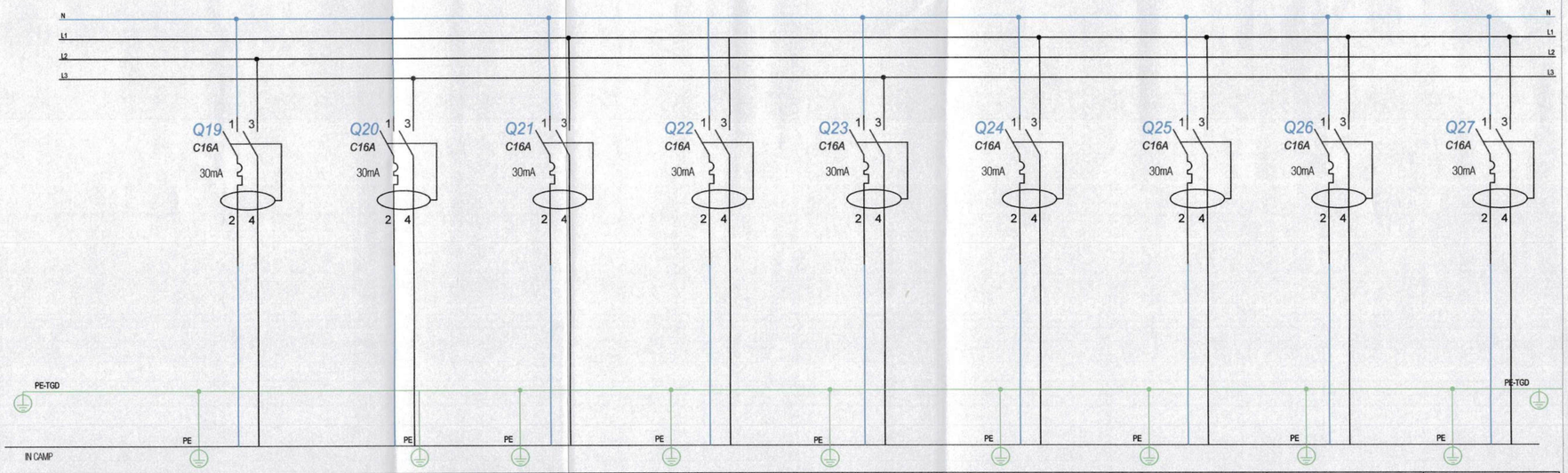

NUMAR CIRCUIT	19	20	21	22	23	24	25	26	27
DENUMIRE CIRCUIT	CIRCUIT PRIZA CONVECTOR 4 SALA PREZENTARE	CIRCUIT PRIZA CONVECTOR HOL	CIRCUIT PRIZA CONVECTOR 1 SALA EXPONATE 2	CIRCUIT PRIZA CONVECTOR 2 SALA EXPONATE 2	CIRCUIT PRIZA CONVECTOR 3 SALA EXPONATE 2	CIRCUIT PRIZA CONVECTOR 4 SALA EXPONATE 2	CIRCUIT PRIZA AC1	CIRCUIT PRIZA AC2	CIRCUIT PRIZA AC3
NUMAR RECEPTOARE	1LP	1LP	1LP	1LP	1LP	1LP	1LP	1LP	1LP
PUTERE INSTALATA (kW)	2,00	2,00	2,00	2,00	2,00	1,00	2,00	2,00	2,00
PUTERE UTILA (kW)	1,80	1,80	1,80	1,80	1,80	1,00	1,80	1,80	1,80
CURENT NOMINAL CERUT (A)	10,10	10,10	10,10	10,10	10,10	4,73	10,10	10,10	10,10
TIP CABLU	CYYf 3X2.5mmp	CYYf 3X2.5mmp	CYYf 3X2.5mmp	CYYf 3X2.5mmp	CYYf 3X2.5mmp	CYYf 3X2.5mmp	CYYf 3X2.5mmp	CYYf 3X2.5mmp	CYYf 3X2.5mmp

VLAD D. IOAN
ROMÂNIA
MEDIU
NR 1726
ARHITECT
VERIFICATOR PROIECTE

Persoana Fizică Autorizată
CUI: 40844848
DRUTULESCU I. ADRIAN DANIEL
București

Verificator/Expert	Nume	Semnatura	Cerinta	Referat/Expertiza nr.	Data
	Vlad I.		RE	5361/ 28.01.2020	

Proiectant general:
SC PADPONT DESIGN SRL, Simeria
str. Cuza Voda, nr.3,
CUI: 33080367, J20/379/2014

Proiectant de specialitate: DAD pfa

Titlu proiect:
ÎNFIINȚARE CENTRU PENTRU PĂSTRAREA TRADIȚIILOR ȘI A MEȘTEȘUGURILOR, COMUNA BLĂJENI, JUD. HUNEDOARA

Faza: P.T.h

Specificatie	Nume	Semnatura	Scara: 1:%	Beneficiar: COMUNA BLĂJENI, JUD. HUNEDOARA	Nr. proiect 51/2017
Sef Proiect	ing.Szakacs Razvan				
Proiectat	ing. Drutulescu Daniel		Data: 01.2018	Titlu plansa: **INSTALATII ELECTRICE SCHEMA MONOFILARA TGD**	**IE.04.3**
Desenat	ing. Drutulescu Daniel				

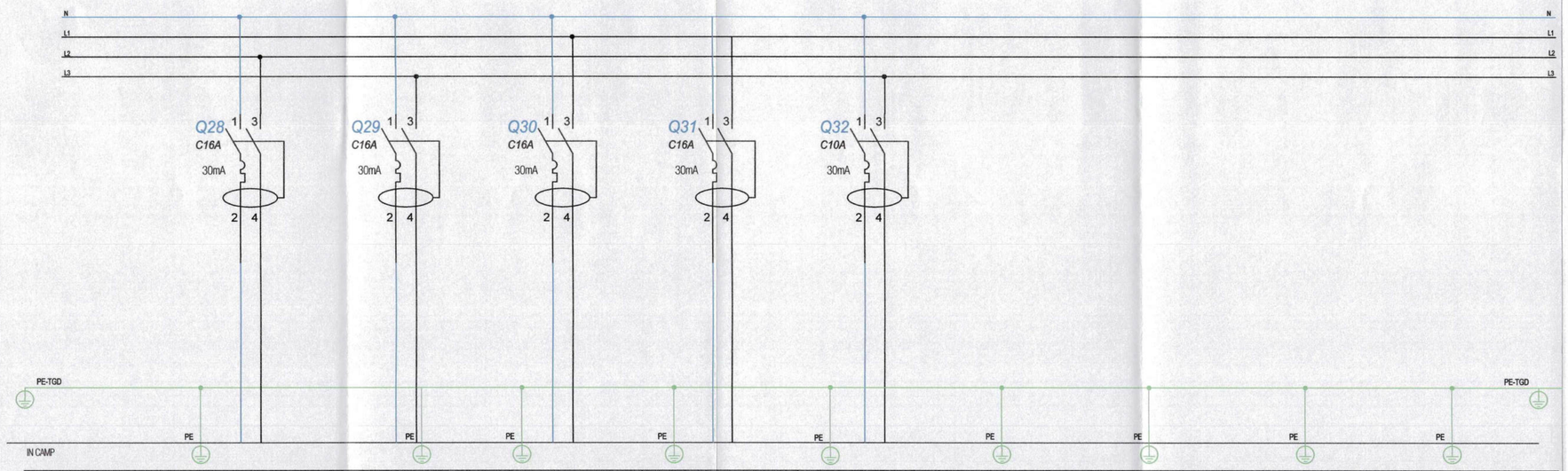

NUMAR CIRCUIT	28	29	30	31	32	33	34	35	36
DENUMIRE CIRCUIT	CIRCUIT PRIZA AC4	REZERVA BOILER	REZERVA	REZERVA	REZERVA				
NUMAR RECEPTOARE	1LP	1LP							
PUTERE INSTALATA (kW)	2,00	2,00							
PUTERE UTILA (kW)	1,80	1,80							
CURENT NOMINAL CERUT (A)	10,10	10,10							
TIP CABLU	CYYf 3X2.5mmp	CYYf 3X2.5mmp							

Verificator/Expert	Nume	Semnatura	Cerinta	Referat/Expertiza nr.	Data
	Y. Vlaodi			1361/28.01.2020	

Proiectant general:
SC PADPONT DESIGN SRL, Simeria
str. Cuza Voda, nr.3,
CUI: 33080367, J20/379/2014

Proiectant de specialitate: DAD pfa

Titlu proiect:
ÎNFIINȚARE CENTRU PENTRU PĂSTRAREA TRADIȚIILOR ȘI A MEȘTEȘUGURILOR, COMUNA BLĂJENI, JUD. HUNEDOARA

Faza: P.T.h

Specificatie	Nume	Semnatura	Scara: 1:%
Sef Proiect	ing.Szakacs Razvan		
Proiectat	ing. Drutulescu Daniel		Data: 01.2018
Desenat	ing. Drutulescu Daniel		

Beneficiar: COMUNA BLĂJENI, JUD. HUNEDOARA

Nr. proiect 51/2017

Titlu plansa: **INSTALATII ELECTRICE SCHEMA MONOFILARA TGD**

IE.04.4